TECNOSERVICE'21 srl
by Tinti Sergio
Via Carlo Pisacane, 134
61032 Fano (PU) Italy
P.IVA IT0200411413

Tel. +39 0721 805911
FAX +39 0721 809794
e-mail: staff@technochef.it
www.technochef.it
www.technochef.eu

Servizi e tecnologie per la ristorazione dal 1973 ... Services and Technologies for professional catering since 1973

DESCRIZIONE PROFESSIONALE

BANCO REFRIGERATO ESPOSITIVO, Linea SALINA 80, con PIANO profondo cm 56, VETRO CURVO, Temp.+3°/+5°, GAMMA COMPLETA con lunghezza da 1040 a 2960 mm:

.

- con una **profondità di soli 900 mm**, è ideale per la **collocazione in ambienti stretti;**
- **basso consumo energetico** e **basso impatto ambientale**;
- temperatura d'esercizio +3°/+5°C;
- spalle **termoformate** e **coibentate** con **fianco in cristallo** (spessore 40mm cadauna);
- **vasca espositiva** realizzata **senza l'uso di CFC** in lamiera bianca;
- **vetri curvi temperati apribili verso il basso**;
- **pannello elettronico** di comando;
- **riserva refrigerata a sportelli**;
- **plafoniera con illuminazione neon**;
- **piano di lavoro in acciaio inox**;
- **piano espositivo in lamiera verniciata bianca**, atossica, idonea per alimenti
- **vaschetta evapora-condensa** manuale, estraibile;
- **refrigerazione semi-ventilata;**
- sbrinamento a fermata;
- possibilità di **personalizzazione su richiesta**;
- **facilità d'installazione**;
- **pannellature frontali a scelta nei 7 colori RAL standard: Blu** RAL5013**, Verde** RAL6026**, Arancione** RAL2008**, Giallo** RAL1018**, Rosso** RAL3020**, Nero** RAL 9005**, Bianco** RAL9010**.**

Accessori/Optionals:

- **Banco laterale cassa** pannellabile frontalmente nei **7 COLORI RAL**: **Blu** RAL5013, **Verde** RAL6026, **Arancione** RAL2008, **Giallo** RAL1018, **Rosso** RAL3020, **Nero** RAL 9005, **Bianco** RAL9010,
- **Mensola intermedia** in vetro,
- **Chiusure** scorrevoli,
- **Piano di esposizione** e **Piano di lavoro** in Acciaio Inox,
- **Piano di lavoro** in Granito,
- **Tagliere** in nylon,
- **Supporto per bilancia** in Acciaio Inox,

- **Divisorio mobile** in vetro,
- Set **ruote**,
- **Portacarta** inox,
- Imballo in **gabbia legno** (Vetri smontati),
- **Su richiesta è possiblie avere i banchi refrigerati con il gruppo remoto.**

MARCHIO CE
MADE IN ITALY

MODELLI DISPONIBILI

TD-SALINA80VC100

BANCO FRIGO ESPOSITIVO con PIANO PROFONDO cm 56, VETRI CURVI, Temp.+3°/+5°C, Lungo cm 104
BANCO REFRIGERATO ESPOSITIVO, Linea SALINA 80, semi-ventilato, temp.+3°/+5°C, versione con VETRI CURVI apribili VERSO il BASSO, piano espositivo profondo cm 56, completo di RISERVA REFRIGERATA, V.230/1, Kw.0,712, Peso 125 Kg, dim.mm.1040x900x1262h

€ 1.318,44 *+ IVA*
€ 1.608,50 IVA incl.
Spedizione in Italia: calcolata nel carrello

Consegna: da 20 a 30 giorni

TD-SALINA80VC150

BANCO FRIGO ESPOSITIVO con PIANO PROFONDO cm 56, VETRI CURVI, Temp.3°/+5°C, Lungo cm 152
BANCO REFRIGERATO ESPOSITIVO, Linea SALINA 80, semi-ventilato, temp.+3°/+5°C, versione con VETRI CURVI apribili VERSO il BASSO, piano espositivo profondo cm 56, completo di RISERVA REFRIGERATA, V.230/1, Kw.0,663, Peso 150 Kg, dim.mm.15200x900x1262h

€ 1.485,19 *+ IVA*
€ 1.811,93 IVA incl.
Spedizione in Italia: calcolata nel carrello

Consegna: da 20 a 30 giorni

TD-SALINA80VC200

BANCO FRIGO ESPOSITIVO con PIANO PROFONDO cm 56, VETRI CURVI, Temp.3°/+5°C, Lungo cm 200
BANCO REFRIGERATO ESPOSITIVO, Linea SALINA 80, semi-ventilato, temp.+3°/+5°C, versione con VETRI CURVI apribili VERSO il BASSO, piano espositivo profondo cm 56, completo di RISERVA REFRIGERATA, V.230/1, Kw.0,831, Peso 180 Kg, dim.mm.2000x900x1262h

€ 1.759,99 *+ IVA*
€ 2.147,19 IVA incl.
Spedizione in Italia: calcolata nel carrello

Consegna: da 20 a 30 giorni

TD-SALINA80VC250

BANCO FRIGO ESPOSITIVO con PIANO PROFONDO cm 56, VETRI CURVI, Temp.3°/+5°C, Lungo cm 248
BANCO REFRIGERATO ESPOSITIVO, Linea SALINA 80, semi-ventilato, temp.+3°/+5°C, versione con VETRI CURVI apribili VERSO il BASSO, piano espositivo profondo cm 56, completo di RISERVA REFRIGERATA, V.230/1, Kw.0,913, Peso 220 Kg, dim.mm.2480x900x1262h

€ 2.059,48 *+ IVA*
€ 2.512,57 IVA incl.
Spedizione in Italia: calcolata nel carrello

Consegna: da 20 a 30 giorni

TD-SALINA80VC300

BANCO FRIGO ESPOSITIVO con PIANO PROFONDO cm 56, VETRI CURVI, Temp.3°/+5°C, Lungo cm 296
BANCO REFRIGERATO ESPOSITIVO, Linea SALINA 80, semi-ventilato, temp.+3°/+5°C, versione con VETRI CURVI apribili VERSO il BASSO, piano espositivo profondo cm 56, completo di RISERVA REFRIGERATA, V.230/1, Kw.1,025, Peso 260 Kg, dim.mm.2960x900x1262h

€ 2.306,51 *+ IVA*
€ 2.813,94 IVA incl.
Spedizione in Italia: calcolata nel carrello

Consegna: da 20 a 30 giorni

ACCESSORI/OPTIONAL		
CODICE/FOTO	DESCRIZIONE	PREZZO/CONSEGNA
TDGABBIA100SM	**Gabbia di legno** Gabbia di legno, dimensioni mm 1150x1000x1100h, per mod. SALINA 80 lungo mm 1040, prezzo netto per pedana + gabbia perimetrale	**€ 94,96** *+ IVA* € 115,85 IVA incl. **Spedizione in Italia:** calcolata nel carrello **Consegna:** da 4 a 9 giorni
TD-PORTACARTA60	**Portacarta inox** Portacarta inox, dimensioni mm 600x160	**€ 89,29** *+ IVA* € 108,93 IVA incl. **Spedizione in Italia:** calcolata nel carrello **Consegna:** da 4 a 9 giorni
TD-DIVISMOBBS80	**Divisorio mobile in vetro** Divisorio mobile in vetro, altezza 215 mm	**€ 133,96** *+ IVA* € 163,43 IVA incl. **Spedizione in Italia:** calcolata nel carrello **Consegna:** da 4 a 9 giorni
TDGABBIA250SM	**Gabbia di legno** Gabbia di legno, dimensioni mm 2600x1000x1100h, per mod. SALINA 80 lungo mm 2480, prezzo netto per pedana + gabbia perimetrale	**€ 142,43** *+ IVA* € 173,76 IVA incl. **Spedizione in Italia:** calcolata nel carrello **Consegna:** da 4 a 9 giorni
TDGABBIA300SM	**Gabbia di legno** Gabbia di legno, dimensioni mm 3100x1000x1100h, per mod. SALINA 80 lungo mm 2960, prezzo netto per pedana + gabbia perimetrale	**€ 119,32** *+ IVA* € 145,57 IVA incl. **Spedizione in Italia:** calcolata nel carrello **Consegna:** da 4 a 9 giorni

TD-PORTACARTA90 	**Portacarta inox** Portacarta inox, dimensioni mm 900x160	**€ 105,53** *+ IVA* € 128,75 IVA incl. **Spedizione in Italia:** calcolata nel carrello **Consegna:** da 4 a 9 giorni
TD-MENS80100 	**Mensola intermedia** Mensola intermedia in vetro temprato con supporti per mod. SALINA 80 lungo mm 1040	**€ 117,71** *+ IVA* € 143,61 IVA incl. **Spedizione in Italia:** calcolata nel carrello **Consegna:** da 4 a 9 giorni
TD-MENS80150 	**Mensola intermedia in vetro temprato** Mensola intermedia in vetro temprato con supporti per mod. SALINA 80 lungo mm 1520	**€ 122,41** *+ IVA* € 149,34 IVA incl. **Spedizione in Italia:** calcolata nel carrello **Consegna:** da 4 a 9 giorni
TDGABBIA150SM 	**Gabbia di legno** Gabbia di legno, dimensioni mm 1600x1000x1100h, per mod. SALINA 80 lungo mm 1520, prezzo netto per pedana + gabbia perimetrale	**€ 110,78** *+ IVA* € 135,15 IVA incl. **Spedizione in Italia:** calcolata nel carrello **Consegna:** da 4 a 9 giorni
TD-PPBB 	**Supporto per bilancia in acciaio inox** Supporto per bilancia in acciaio inox, dimensioni mm 600x440x20h	**€ 176,83** *+ IVA* € 215,73 IVA incl. **Spedizione in Italia:** calcolata nel carrello **Consegna:** da 4 a 9 giorni
TD-SCORRS80100	**Chiusure scorrevoli posteriori** Chiusure scorrevoli posteriori in plexiglass per mod. SALINA 80 lungo mm 1040	**€ 146,12** *+ IVA* € 178,27 IVA incl. **Spedizione in Italia:** calcolata nel carrello **Consegna:** da 4 a 9 giorni

€ 153,10 *+ IVA*
€ 186,78 IVA incl.
Spedizione in Italia: calcolata nel carrello

Consegna: da 4 a 9 giorni

TD-MENS80200

Mensola intermedia in vetro temprato
Mensola intermedia in vetro temprato con supporti per mod. SALINA 80 lungo mm 2000

€ 126,61 *+ IVA*
€ 154,46 IVA incl.
Spedizione in Italia: calcolata nel carrello

Consegna: da 4 a 9 giorni

TDGABBIA200SM

Gabbia di legno
Gabbia di legno, dimensioni mm 2100x1000x1100h, per mod. SALINA 80 lungo mm 2000, prezzo netto per pedana + gabbia perimetrale

€ 208,99 *+ IVA*
€ 254,97 IVA incl.
Spedizione in Italia: calcolata nel carrello

Consegna: da 4 a 9 giorni

TD-MENS80250

Mensola intermedia in vetro temprato
Mensola intermedia in vetro temprato con supporti per mod. SALINA 80 lungo mm 2480

€ 180,86 *+ IVA*
€ 220,65 IVA incl.
Spedizione in Italia: calcolata nel carrello

Consegna: da 4 a 9 giorni

TD-SCORRS80150

Chiusure scorrevoli posteriori in plexiglass
Chiusure scorrevoli posteriori in plexiglass per mod. SALINA 80 lungo mm 1520

€ 146,12 *+ IVA*
€ 178,27 IVA incl.
Spedizione in Italia: da calcolare

Consegna: da 4 a 9 giorni

TD-KITSBRIN100

Kit sbrinamento elettrico
Kit sbrinamento elettrico per mod.SALINA 80-100

€ 241,13 *+ IVA*
€ 294,18 IVA incl.
Spedizione in Italia: calcolata nel carrello

Consegna: da 4 a 9 giorni

TD-MENS80300

Mensola intermedia in vetro temprato
Mensola intermedia in vetro temprato con supporti per mod. SALINA 80 lungo mm 2960

TD-KITSBRIN150	**Kit sbrinamento elettrico** Kit sbrinamento elettrico per mod.SALINA 80-150	**€ 154,24** *+ IVA* € 188,17 IVA incl. **Spedizione in Italia:** da calcolare **Consegna:** da 4 a 9 giorni
TD-KITSBRIN200	**Kit sbrinamento elettrico** Kit sbrinamento elettrico per mod.SALINA 80-200	**€ 156,74** *+ IVA* € 191,22 IVA incl. **Spedizione in Italia:** da calcolare **Consegna:** da 4 a 9 giorni
TD-KITSBRIN250	**Kit sbrinamento elettrico** Kit sbrinamento elettrico per mod.SALINA 80-250	**€ 164,78** *+ IVA* € 201,03 IVA incl. **Spedizione in Italia:** da calcolare **Consegna:** da 4 a 9 giorni
TD-KITSBRIN300	**Kit sbrinamento elettrico** Kit sbrinamento elettrico per mod.SALINA 80-300	**€ 176,83** *+ IVA* € 215,73 IVA incl. **Spedizione in Italia:** da calcolare **Consegna:** da 4 a 9 giorni
TD-SCORRS80200	**Chiusure scorrevoli posteriori in plexiglass** Chiusure scorrevoli posteriori in plexiglass per mod. SALINA 80 lungo mm 2000	**€ 225,06** *+ IVA* € 274,57 IVA incl. **Spedizione in Italia:** calcolata nel carrello **Consegna:** da 4 a 9 giorni
TD-RUOBA	**Kit 4 Ruote** Kit 4 ruote (2 con freno) per Salina 80/Plus/Lux	**€ 342,20** *+ IVA* € 417,48 IVA incl. **Spedizione in Italia:** calcolata nel carrello **Consegna:** da 4 a 9 giorni
TD-SCORRS80250	**Chiusure scorrevoli posteriori** Chiusure scorrevoli posteriori in plexiglass per mod. SALINA 80 lungo mm 2480	**€ 277,31** *+ IVA* € 338,32 IVA incl. **Spedizione in Italia:** calcolata nel carrello **Consegna:** da 4 a 9 giorni
TD-VECB	**Vaschetta evapora-condensa** vaschetta evapora-condensa automatica con galleggiante	**€ 233,10** *+ IVA* € 284,38 IVA incl. **Spedizione in Italia:** da calcolare **Consegna:** da 4 a 9 giorni

TD-UCE3-4

Unità refrigeranti remote ermetiche
Unità refrigeranti remote ermetiche monofase V.230/1, per mod. SALINA 80 lungo mm 1040

€ 779,89 *+ IVA*
€ 951,47 IVA incl.
Spedizione in Italia: calcolata nel carrello

Consegna: da 8 a 15 giorni

TD-SCORRS80300

Chiusure scorrevoli posteriori
Chiusure scorrevoli posteriori in plexiglass per mod. SALINA 80 lungo mm 2960

€ 318,32 *+ IVA*
€ 388,35 IVA incl.
Spedizione in Italia: calcolata nel carrello

Consegna: da 4 a 9 giorni

TD-UCE5-4

Unità refrigeranti remote ermetiche
Unità refrigeranti remote ermetiche monofase V.230/1, per mod. SALINA 80 lungo mm 1520

€ 669,49 *+ IVA*
€ 816,78 IVA incl.
Spedizione in Italia: calcolata nel carrello

Consegna: da 8 a 15 giorni

TD-UCE6-4

Unità refrigeranti remote
Unità refrigeranti remote ermetiche monofase V.230/1, per mod. SALINA 80 lungo mm 2000 e mm 2480

€ 941,07 *+ IVA*
€ 1.148,11 IVA incl.
Spedizione in Italia: calcolata nel carrello

Consegna: da 8 a 15 giorni

TD-UCE8-4

Unità refrigeranti remote
Unità refrigeranti remote ermetiche monofase V.230/1, per mod. SALINA 80 lungo mm 2960

€ 1.102,13 *+ IVA*
€ 1.344,60 IVA incl.
Spedizione in Italia: calcolata nel carrello

Consegna: da 8 a 15 giorni

TD-SALINA80S80LC

Banco laterale cassa
Banco laterale cassa, linea SALINA 80, LUNGO 780 mm, pannellabile frontalmente nei 7 COLORI RAL, dimensioni mm 780x901x876h

€ 981,89 *+ IVA*
€ 1.197,91 IVA incl.
Spedizione in Italia: calcolata nel carrello

Consegna: da 20 a 30 giorni

TECHNO CHEF
RAL 3020
RAL 1018
RAL 6026
RAL 5013
RAL 2008
RAL 9005
RAL 9010

TECHNO CHEF
TECHNOCHEF.IT

TECHNO CHEF
TECHNOCHEF.IT

TECHNO
CHEF
TECHNOCHEF.IT

TECHNO
CHEF
TECHNOCHEF.IT

TECHNO
CHEF
TECHNOCHEF.IT

TECHNO
CHEF
TECHNOCHEF.IT

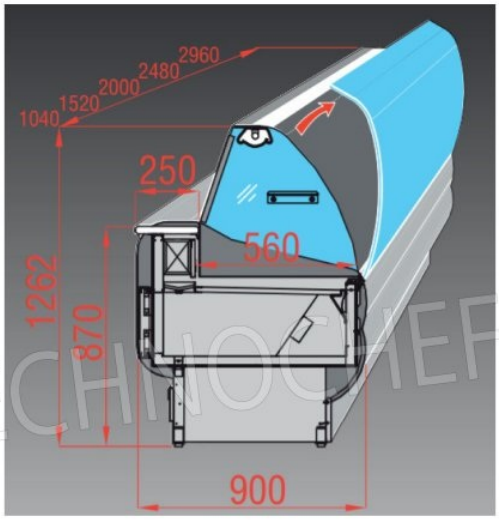

TECHNOCHEF.IT